SIEMENS

acvatix

de	Montageanleitung	**Stellantrieb**
en	Mounting instructions	**Actuators**
fr	Instructions de montage	**Servomoteurs**
sv	Monteringsinstruktion	**Ställdon**
nl	Montage-handleiding	**Motoren**
it	Istruzioni di montaggio	**Servocomandi**
fi	Asennusohje	**Toimimoottorit**
es	Instrucciones de montaje	**Actuadores**
da	Monteringsvejledning	**Motorer**

STY219

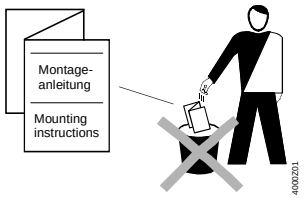

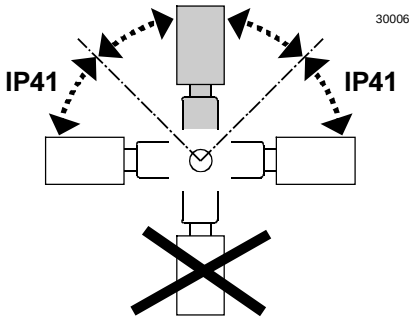

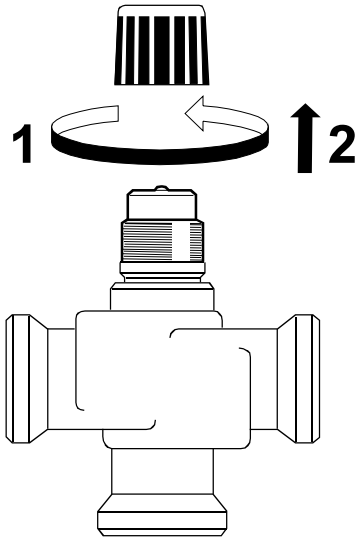

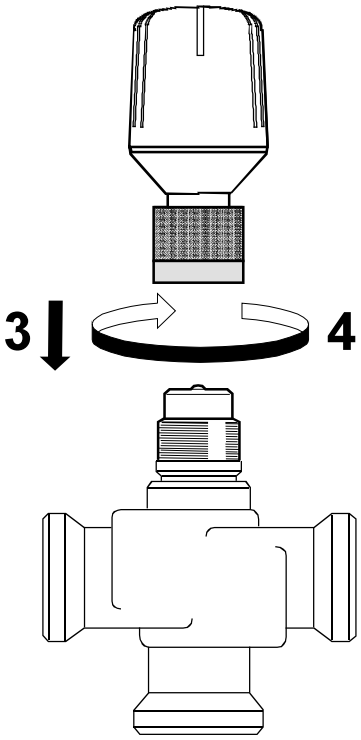

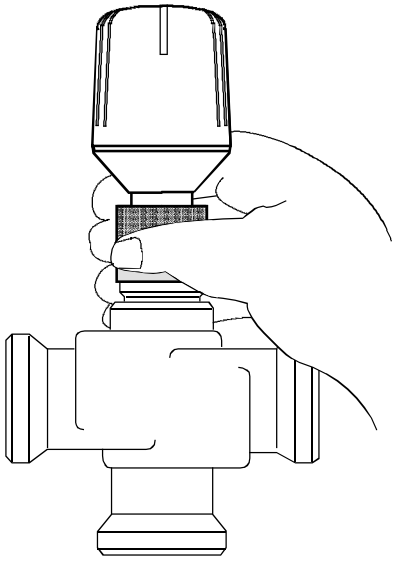

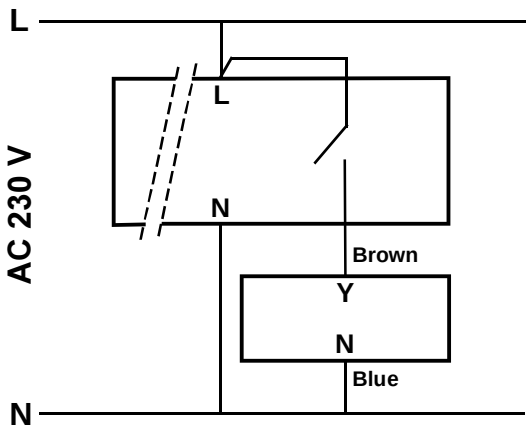

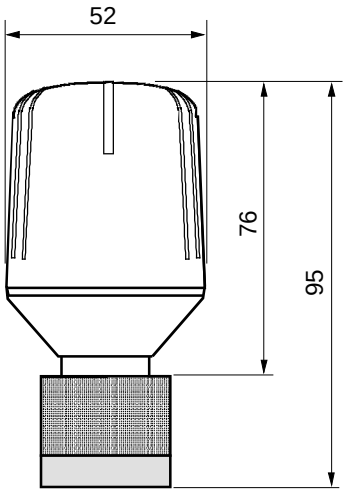

© 2003 Siemens Building Technologies AG