SIEMENS

	FDS221
en	Alarm sounder
de	Alarmtongeber
fr	Diffuseur sonore
es	Sirena de alarma
it	Sirena d'allarme

en Installation
de Montage
fr Montage
es Montaje
it Montaggio

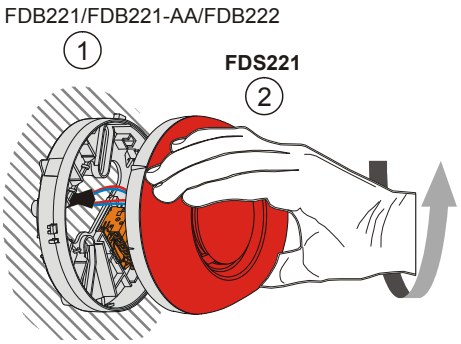

Fig. 1

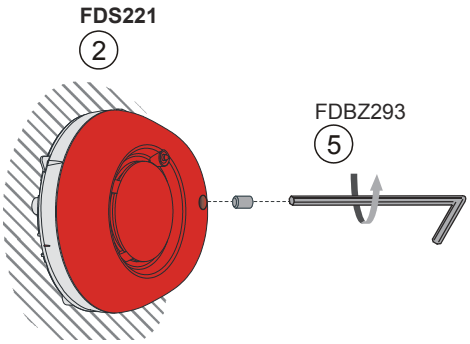

Fig. 2

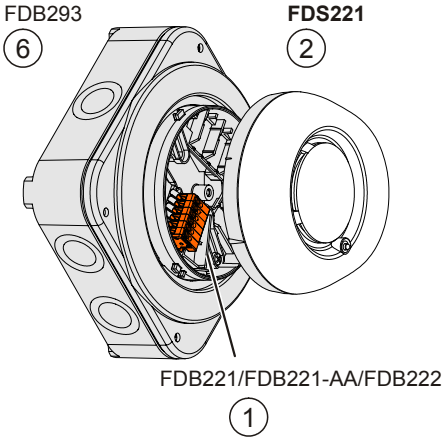

Fig. 3

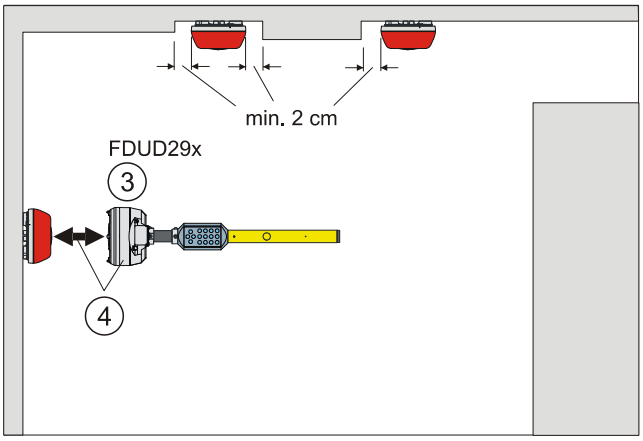

Fig. 4

	en	de	fr	es	it
1	Detector base	Meldersockel	Embase de détecteur	Zócalo del detector	Base
2	Alarm sounder	Alarmtongeber	Diffuseur sonore	Sirena de alarma	Sirena d'allarme
3	Detector exchanger and tester	Prüfpflücker	Echangeur et testeur de détecteur	Extractor/probador de detectores	Estrattore e tester
4	Only for communi-cation (MC-Link)	Nur für Kommunikation (MC-Link)	Uniquement pour la com-munication (MC-Link)	Sólo para comunicación (MC-Link)	Solo per comunicazione (MC-Link)
5	Detector locking device	Melderarretierung	Verrou de détecteur	Dispositivo de bloqueo del detector	Dispositivo di bloccaggio rivelatore
6	Base attachment humid	Sockelzusatz feucht	Accessoire d'embase humide	Base de montaje húmedo	Supporto per base in ambienti umidi

en Installation

Application

In the event of a fire alarm, the alarm sounder emits a clearly recognizable and high intensity sound pattern.
The alarm sounder is compatible to the detector base FDB221/FDB221-AA/FDB222 and the base attachment humid FDB293.

Installation

- For commissioning and maintenance purposes the alarm sounder must be easily accessible. This way communication via interface (MC-Link) to the detector exchanger and tester FDUD29x is possible (Fig. 4).
- The sounder **cannot** be inserted or exchanged with detector exchanger or detector exchanger and tester.
- The detector base FDB221/FDB221-AA/FDB222 is suitable for surface wiring with surface cables max. 6 mm in diameter. For bigger diameter use base attachment FDB291.
- For humid applications use base attachment humid FDB293 (Fig. 3).

Procedure:
1. Mount the detector base preferably at the wall.
2. Turn the alarm sounder FDS221 manually into the detector base until snap in (Fig. 1).
3. If necessary, mount the locking device FDBZ293 in the alarm sounder (Fig. 2).

For additional information refer to doc. no. 008109.

de Installation

Anwendung

Bei einem Brandalarm ist der laute Ton des Alarmtongebers eindeutig als Gefahrensignal erkennbar.
Der Alarmtongeber ist kompatibel mit dem Meldersockel FDB221/FDB221-AA/FDB222 und dem Sockelzusatz feucht FDB293.

Montage

- Für die Inbetriebnahme und Wartung muss der Alarmtongeber gut zugänglich sein, damit er über die Schnittstelle (MC-Link) zum Prüfpflücker FDUD29x kommunizieren kann (Fig. 4).
- Der Alarmtongeber kann **nicht** mit dem Pflücker oder Prüfpflücker eingesetzt oder entfernt werden.
- Der Meldersockel FDB221/FDB221-AA/FDB222 eignet sich für Aufputz-Zuleitungen bis Kabeldurchmesser 6 mm. Für grössere Kabeldurchmesser verwenden Sie den Sockelzusatz FDB291.
- Für Feuchtanwendungen verwenden Sie den Sockel-zusatz feucht FDB293 (Fig. 3).

Vorgehen:
1. Montieren Sie den Meldersockel vorzugsweise an die Wand.
2. Drehen Sie den Alarmtongeber FDS221 von Hand in den Meldersockel ein bis er einrastet (Fig. 1).
3. Montieren Sie nötigenfalls die Melderarretierung FDBZ293 in den Alarmtongeber (Fig. 2).

Weitere Informationen siehe Dokument 008109.

fr Montage

Application

En cas d'alarme incendie, le fort signal du diffuseur sonore est clairement reconnaissable comme signal de danger.
Le diffuseur sonore est compatible avec l'embase de détecteur FDB221/FDB221-AA/FDB222 et l'accessoire d'embase humide FDB293.

Montage

- Pour la mise en service et la maintenance, le diffuseur sonore doit être aisément accessible pour pouvoir communiquer avec l'échangeur et testeur de détecteur FDUD29x via l'interface (MC-Link) (Fig. 4).
- Le diffuseur sonore **ne peut pas** être installé ou enlevé avec l'échangeur ou le testeur de détecteur.
- L'embase de détecteur FDB221/FDB221-AA/FDB222 est appropriée pour le montage saillant des câbles d'alimentation d'un diamètre allant jusqu'à 6 mm. Pour les plus gros diamètres de câbles, utilisez l'accessoire d'embase FDB291.
- Pour les applications dans les environnements humides, utilisez l'accessoire d'embase humide FDB293 (Fig. 3).

Procédure:
1. Montez l'embase de détecteur de préférence au mur.
2. Vissez le diffuseur sonore FDS221 à la main dans l'embase de détecteur jusqu'à ce qu'il s'encliquette (Fig. 1).
3. Si nécessaire, montez le verrou de détecteur FDBZ293 dans le diffuseur sonore (Fig. 2).

Pour plus d'informations, voir le doc. n° 008109.

es Montaje

Application

En caso de alarma de incendio el sonido fuerte de la sirena de alarma se identificará claramente como señal de peligro. La sirena de alarma es compatible con el zócalo del detector FDB221/FDB221-AA/FDB222 y con la base de montaje húmedo FDB293.

Montaje

- Para la puesta en servicio y el mantenimiento, la sirena de alarma tiene que estar bien accesible para que pueda comunicarse a través de la interfaz (MC-Link) con el extractor/probador de detectores FDUD29x (Fig. 4).
- La sirena de alarma **no** puede insertarse o retirarse con el extractor/probador de detectores ni con el probador de detectores.
- El zócalo del detector FDB221/FDB221-AA/FDB222 es adecuado para líneas de alimentación de montaje en superficie hasta un diámetro de cable de 6 mm. Para diámetros de cable mayores, utilice la base de montaje FDB291.
- Para aplicaciones en húmedo utilice la base de montaje húmedo FDB293 (Fig. 3).

Procedimiento:

1. Monte el zócalo del detector preferentemente en la pared.
2. Enrosque la sirena de alarma FDS221 manualmente en el zócalo del detector hasta que encaje (Fig. 1).
3. En caso necesario, monte el dispositivo de bloqueo del detector FDBZ293 en la sirena de alarma (Fig. 2).

Para más información, consulte el doc. nº 008109.

it Montaggio

Applicazione

In caso di allarme fuoco, il potente suono della sirena viene utilizzato come chiaro segnale di pericolo.
La sirena d'allarme è compatibile con la base FDB221/FDB221-AA/FDB222 e con il supporto per base in ambienti umidi FDB293.

Montaggio

- La sirena d'allarme deve essere facilmente accessibile per la messa in servizio e gli interventi di manutenzione, in modo che possa comunicare con l'estrattore e tester FDUD29x tramite l'interfaccia (MC-Link) (Fig. 4).
- La sirena d'allarme **non** può essere innestato o rimosso con l'estrattore rivelatori o con l'estrattore e tester.
- La base FDB221/FDB221-AA/FDB222 è indicata per il montaggio in superficie di cavi aventi diametro massimo 6 mm. Per diametri superiori, utilizzare il supporto per base FDB291.
- In presenza di umidità, utilizzare il supporto per base in ambienti umidi FDB293 (Fig. 3).

Procedura:

1. Montare la base preferibilmente a parete.
2. Avvitare la sirena d'allarme FDS221 manualmente sulla base finché non scatta in posizione (Fig. 1).
3. All'occorrenza, montare il dispositivo di bloccaggio rivelatore FDBZ293 all'interno della sirena d'allarme (Fig. 2).

Per ulteriori informazioni, si veda il doc. n. 008109.

en Details for ordering	de Bestell-angaben	fr Détails pour passer commande	es Datos de pedido	it Dati per l'ordinazione
FDS221-R 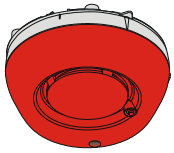	A5Q00004117	en Alarm sounder red de Alarmtongeber rot fr Diffuseur d'alarme rouge es Sirena de alarma roja it Sirena d'allarme rossa		
FDS221-W 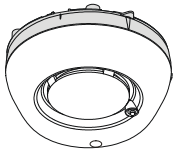	A5Q00006711	en Alarm sounder white de Alarmtongeber weiss fr Diffuseur d'alarme blanc es Sirena de alarma blanca it Sirena d'allarme bianca		
FDB221 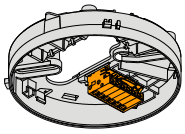	A5Q00001664	en Detector base, addressable de Meldersockel, adressierbar fr Embase de détecteur, adressable es Zócalo del detector, direccionable it Base del rivelatore, indirizzabile		

FDB221-AA	A5Q00012741	en Detector base (addressable incl. 1 micro terminal) de Meldersockel (adressierbar inkl. 1 Mikroklemme) fr Embase de détecteur (adressable, 1 microbornier incl.) es Zócalo del detector (direccionable incl. 1 microterminal) it Base del rivelatore (indirizzabile completa di 1 morsettiera)
FDB222	A5Q00016447	en Flat, adressable detector base de Meldersockel flach, adressierbar fr Embase de détecteur plate, adressable es Zócalo del detector plano, direccionable it Base del rivelatore piatta, indirizzabile
FDB291	A5Q00001603	en Base attachment de Sockelzusatz fr Accessoire d'embase es Accessoire d'embase it Supporto per base
FDB293	A5Q00003945	en Base attachment humid de Sockelzusatz feucht fr Accessoire d'embase étanche es Acoplamiento zócalo húmedo it Supporto per base in ambienti umidi
FDBZ293	A5Q00005035	en Detector locking device de Melderarretierung fr Verrou de détecteur es Dispositivo de bloqueo del detector it Dispositivo di bloccaggio rivelatore
DBZ1193A	BPZ:4864330001	en Detector designation plate de Melderkennzeichen fr Porte étiquette es Placa de designación del detector it Piastra di identificazione

Siemens Switzerland Ltd
Infrastructure & Cities Sector
Building Technologies Division
International Headquarters
Gubelstrasse 22
CH-6301 Zug
Tel. +41 41 – 724 24 24
www.siemens.com/buildingtechnologies

© Siemens Switzerland Ltd 2007-2012
Data and design subject to change without notice.

CE	FDS221: **0786-CPD-20012**	Standards complied with: EN 54-3, EN 54-17
		For more information, see the EC Declaration of Conformity, which is obtainable by calling the Customer Support Center: Tel. +49 89 9221-8000
Year 09		